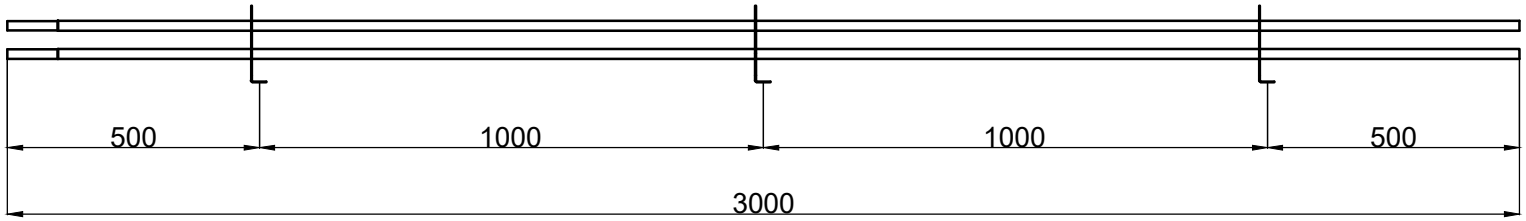


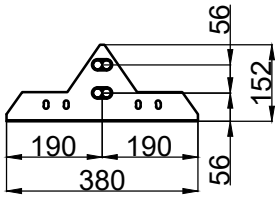


# Снегозадержатель РП40_20

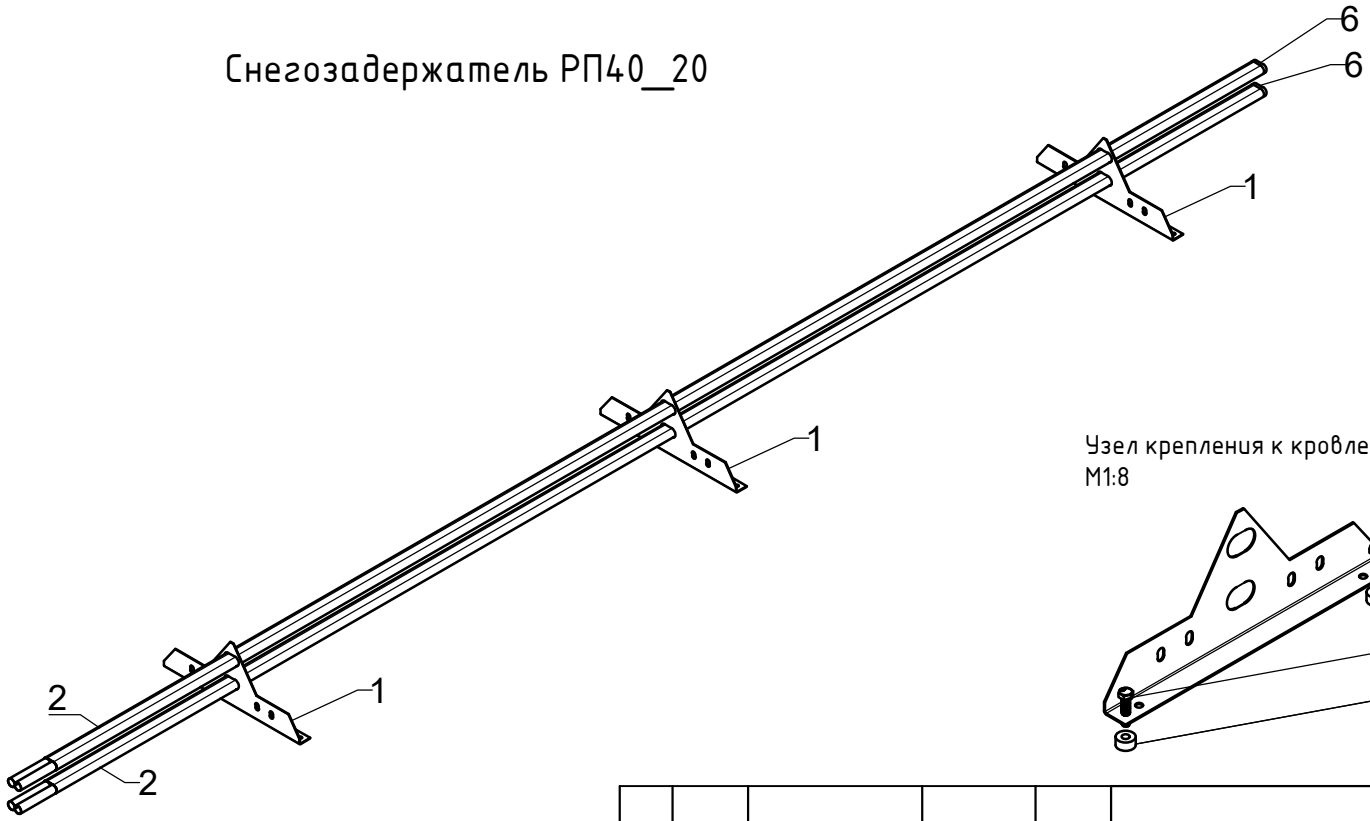


| | НАИМЕНОВАНИЕ | Кол-во |
|---|---|---|
| 1 | Опора РП-Овал | 3 |
| 2 | Труба плоскоовал. 40х20 3м (1мм) | 2 |
| 3 | Саморез Глухарь М8х50 | 6 |
| 4 | ЕПДМ прокладка | 6 |
| 5 | Саморез 4,2х13 | 2 |
| 6 | Заглушка D25 | 2 |

Узел крепления к кровле
М1:8

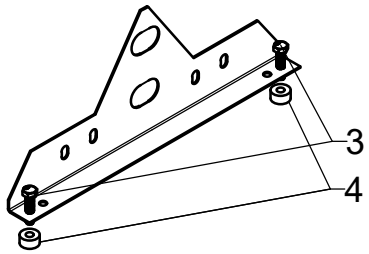


Узел крепления труб

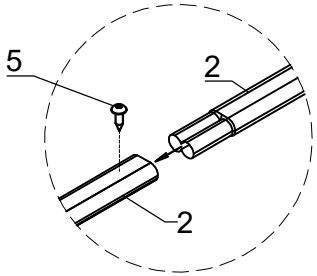


| Изм. | Лист | № докум. | Подп. | Дата |
|---|---|---|---|---|
| Разраб. | | | | |
| Пров. | | | | |
| Т.контр. | | | | |
| | | | | |
| Н.контр. | | | | |
| Утв. | | | | |

Снегозадержатель РП-40_20

| Лит. | Масса | Масштаб |
|---|---|---|
| | | 1:15 |
| Лист | Листов | |

BUILDSTOR
кровельные и фасадные материалы

Формат А4

Подп. и дата
Инв. № дубл.
Взам. инв. №
Подп. и дата
Инв. № подл.